Cavità C26

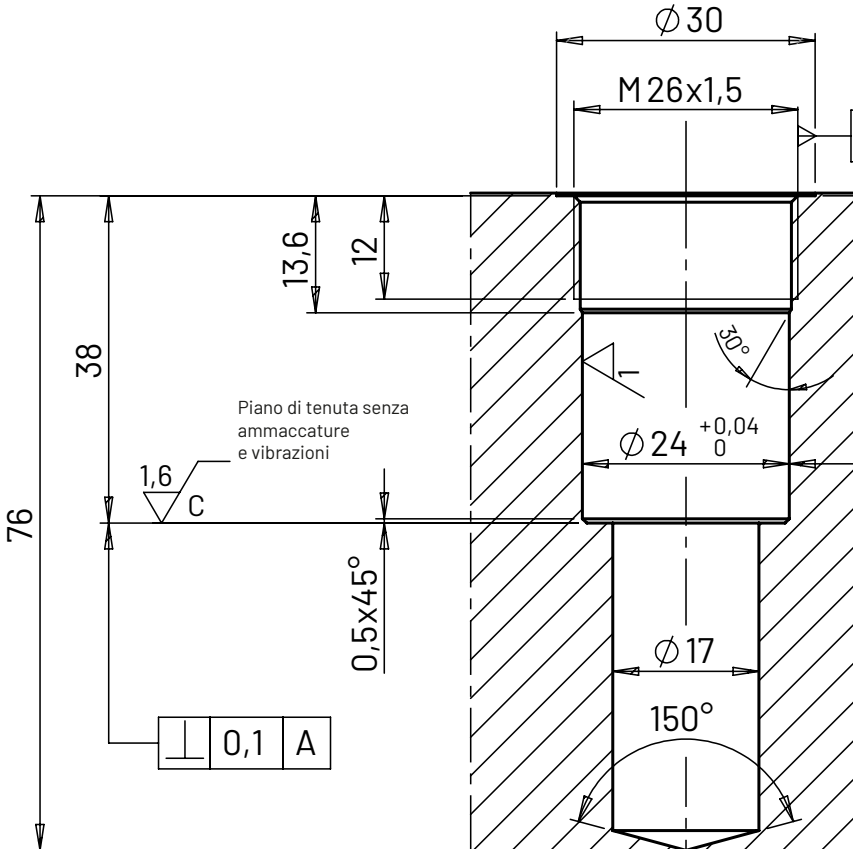
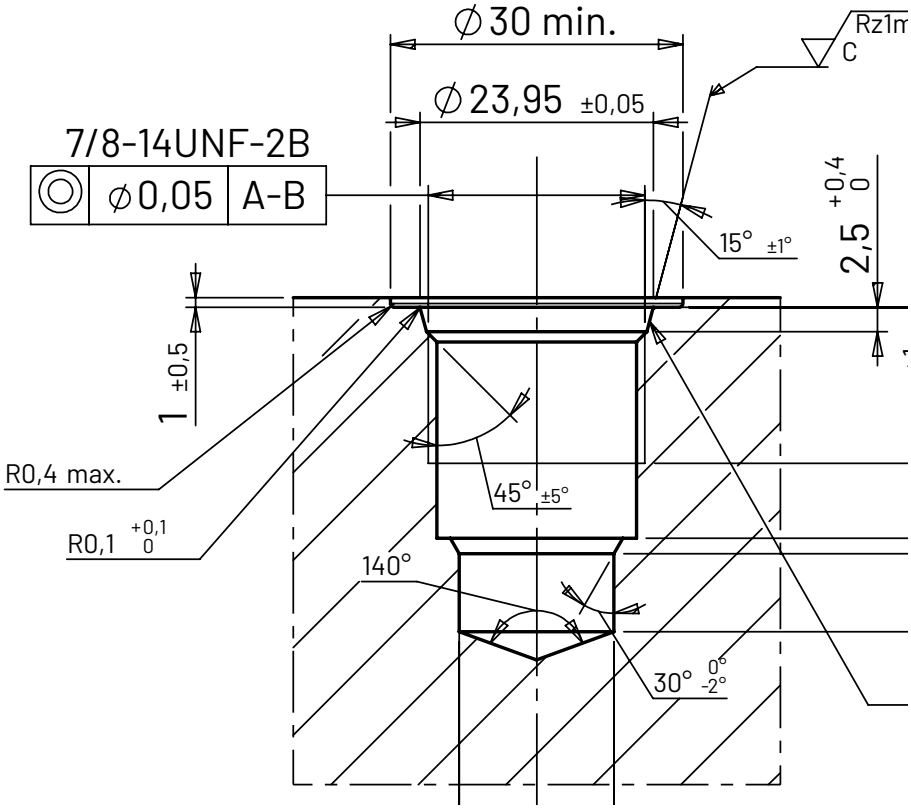
Cavità C10