Tipo

CAVITÀ
C26 - C10

Cavità C26

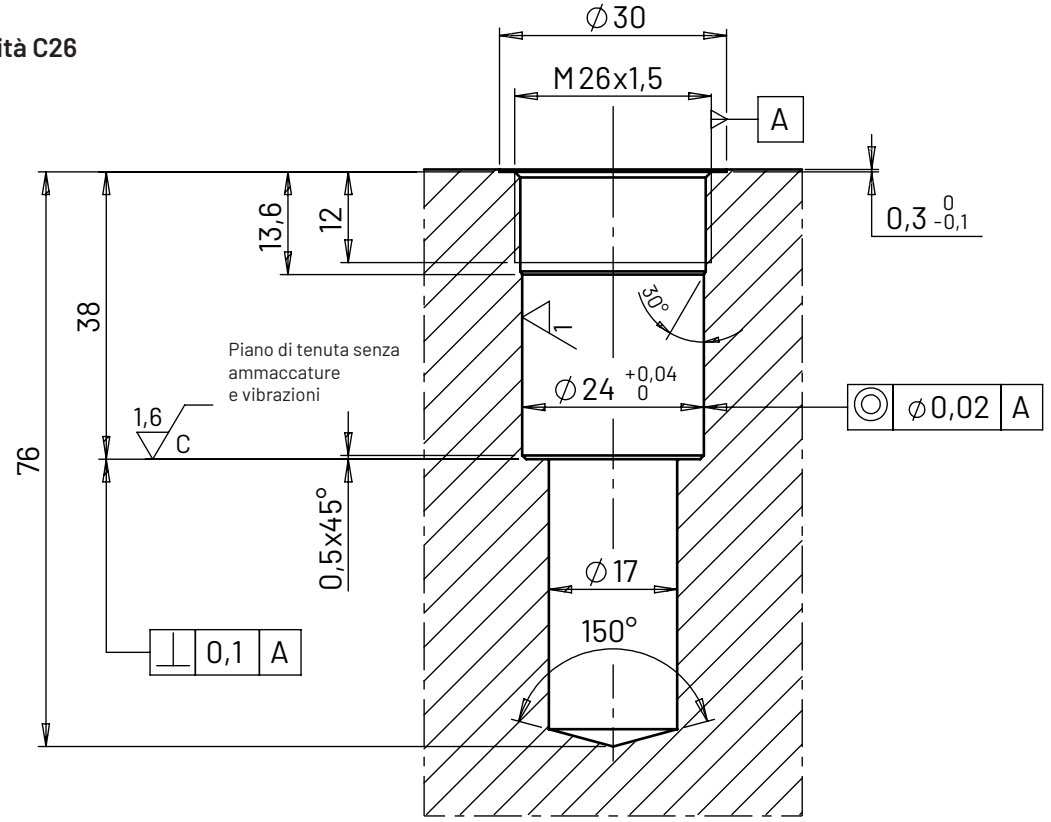
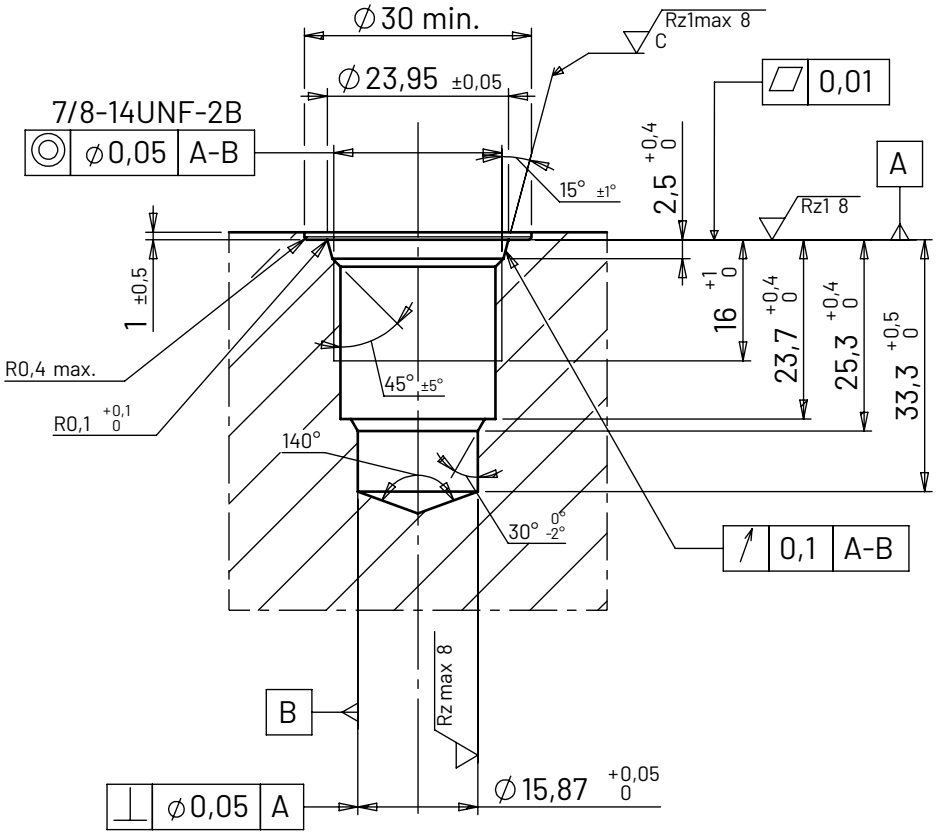
Cavità C10